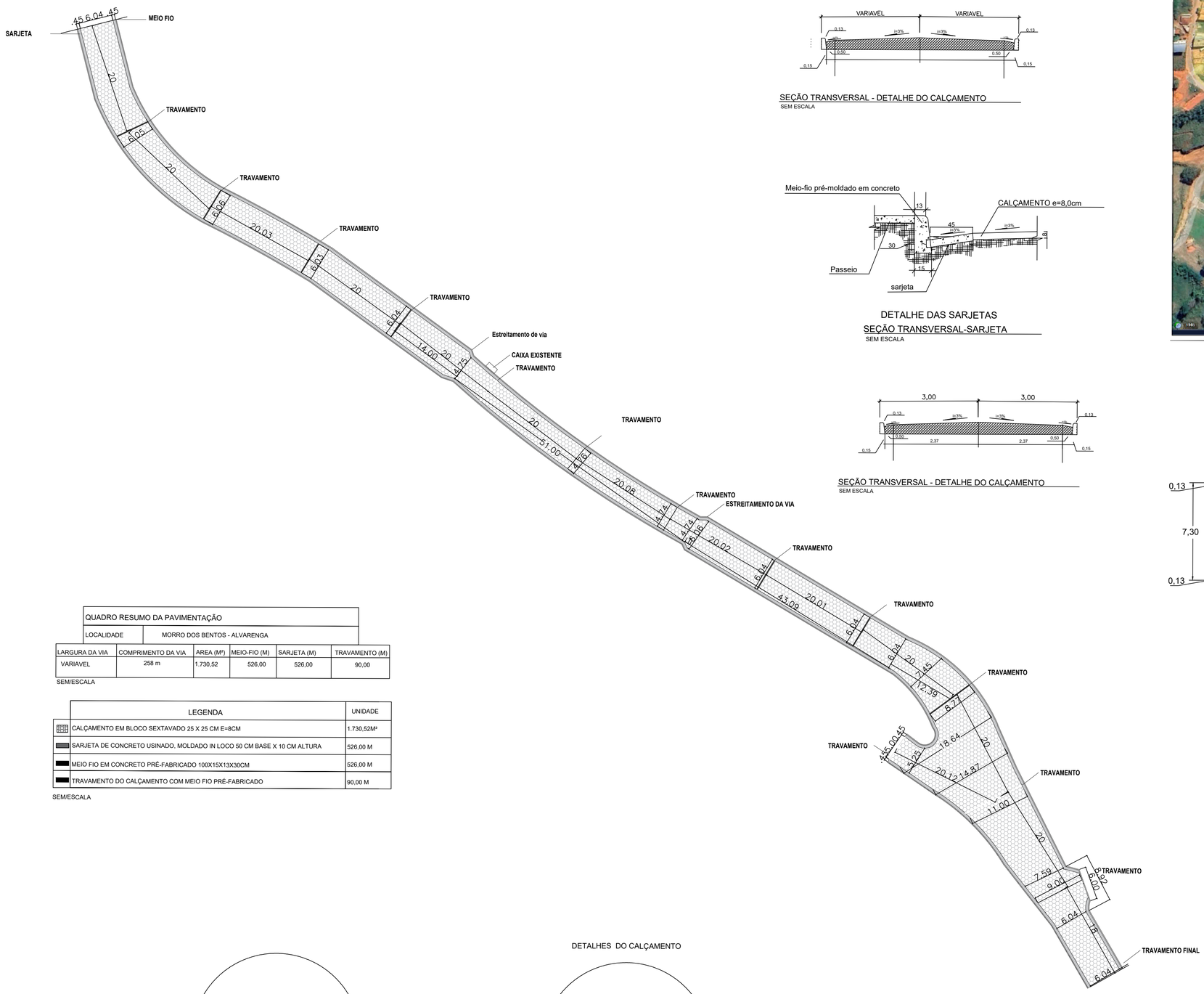

PLANTA DE CALÇAMENTO/SINALIZAÇÃO
ESCALA:1:500

SEÇÃO TRANSVERSAL - DETALHE DO CALÇAMENTO
SEM ESCALA

DETALHE DAS SARJETAS

SEÇÃO TRANSVERSAL-SARJETA
SEM ESCALA

SEÇÃO TRANSVERSAL - DETALHE DO CALÇAMENTO
SEM ESCALA



COODERNADAS GEOGRÁFICAS
LATITUDE : 19º25'29.2"S
LONGITUDE: 41º43'43.5"W

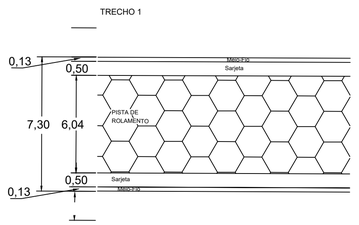

IMPLANTAÇÃO ESQUEMÁTICA DA VIA EM PLANTA
SEM ESCALA

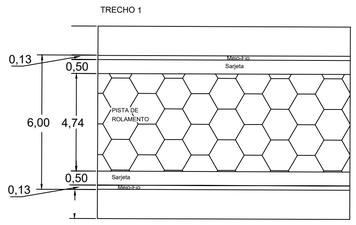

IMPLANTAÇÃO ESQUEMÁTICA DA VIA EM PLANTA
SEM ESCALA

QUADRO RESUMO DA PAVIMENTAÇÃO					
LOCALIDADE	MORRO DOS BENTOS - ALVARENGA				
LARGURA DA VIA	COMPRIMENTO DA VIA	AREA (M²)	MEIO-FIO (M)	SARJETA (M)	TRAVAMENTO (M)
VARIAVEL	258 m	1.730,52	526,00	526,00	90,00

SEM/ESCALA

	LEGENDA	UNIDADE
	CALÇAMENTO EM BLOCO SEXTAVADO 25 X 25 CM E=8CM	1.730,52M²
	SARJETA DE CONCRETO USINADO, MOLDADO IN LOCO 50 CM BASE X 10 CM ALTURA	526,00 M
	MEIO FIO EM CONCRETO PRÉ-FABRICADO 100X15X13X30CM	526,00 M
	TRAVAMENTO DO CALÇAMENTO COM MEIO FIO PRÉ-FABRICADO	90,00 M

SEM/ESCALA

DETALHES DO CALÇAMENTO

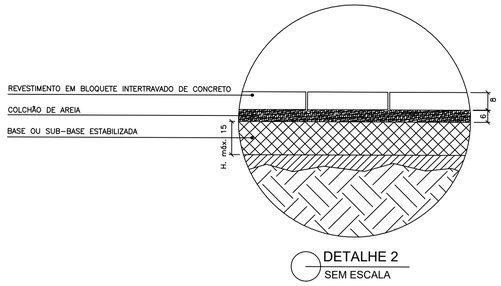

DETALHE 2
SEM ESCALA

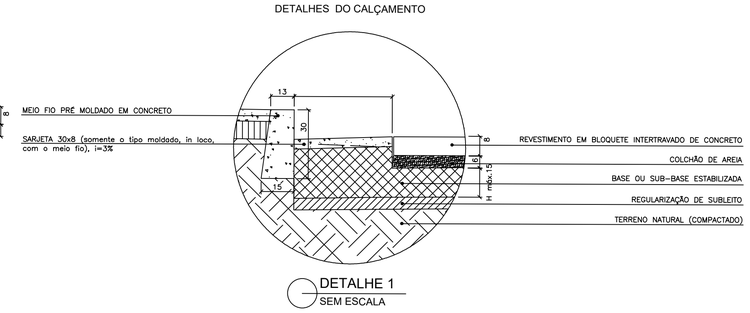

DETALHE 1
SEM ESCALA

PARA USO TRANSFERGOV

PARA USO DA PREFEITURA MUNICIPAL

Proprietário
Prefeitura Municipal de ALVARENGA
GERALDO FELICIO JUNIOR:04053981662
2026.10.27 13:35:48 -03'00'
Geraldo Felicio Junior
Prefeito do município de Alvarenga– MG

PREFEITURA MUNICIPAL DE ALVARENGA
ESTADO DE MINAS GERAIS
CNPJ - 19.770.288/0001-01

Responsável Técnico
ARTHUR HENRIQUE SOARES TEODORO:10734979681
Assinado de forma digital por ARTHUR HENRIQUE SOARES TEODORO:10734979681
Dados: 2026.10.27 09:48:10 -03'00'
Arthur Henrique Soares Teodoro
Engenheiro Civil

CREA / CAU
CREA 255.233/D–MG

DADOS DO PROJETO

Título
PROJETO DE CALÇAMENTO COM BLOCO SEXTAVADO

Esc.
INDICADAS

Uso
Logradouro Público

Conteúdo
Planta baixa e detalhamento

Endereço
MORRO DOS BENTOS, ALVARENGA MG

Data
22/10/2026

Folha
1/2

FORMATO A1